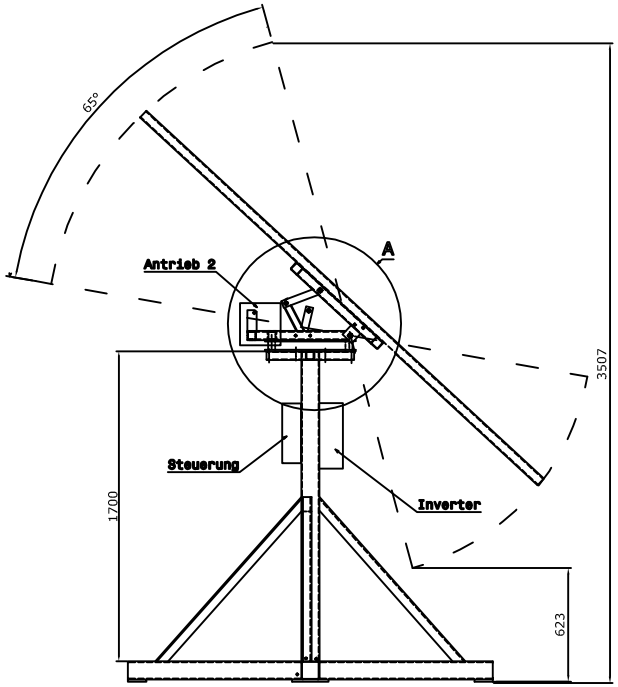

Detail A
Scale: 1:2,5

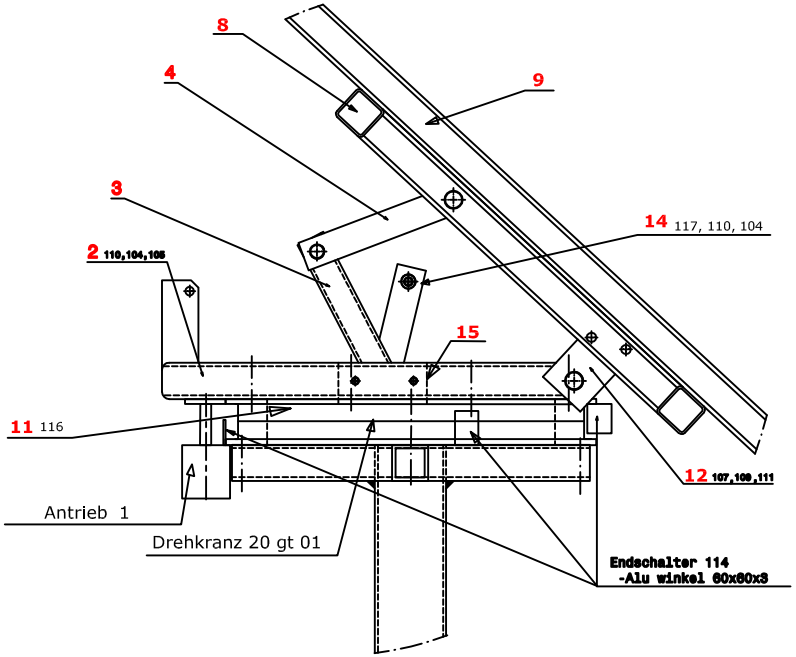

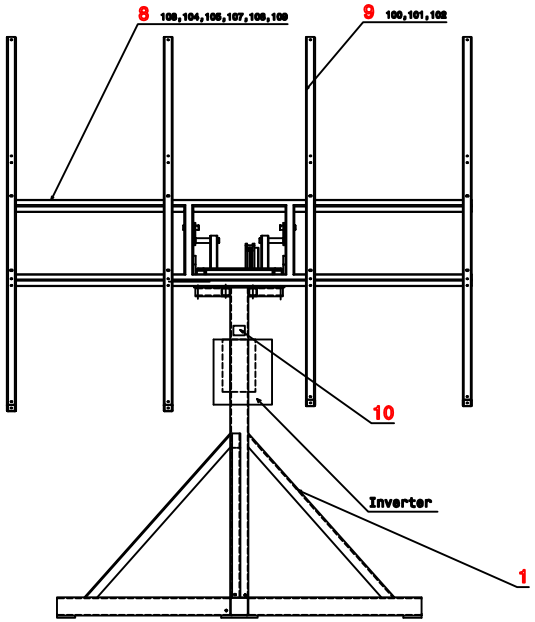

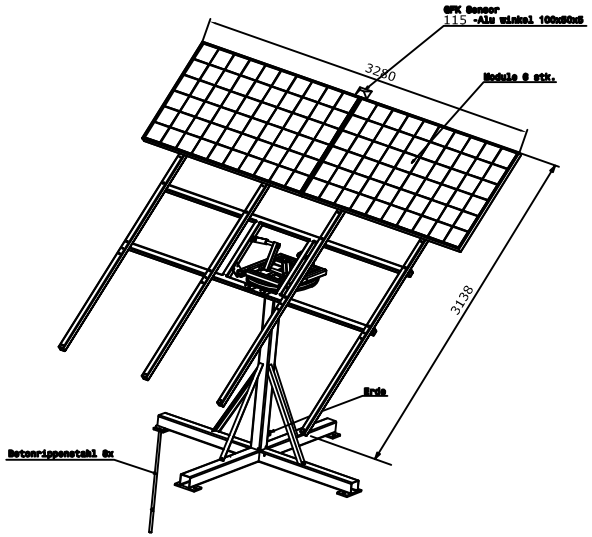

Bemerkungen:
Alle Bauteile nach EN 1461 feuerverzinkt
Alle Schrauben verzinkt
Nahte geschweißt lt. EN10210
Schraubbauteile - eingleich zum Grundwerkstoff
Bewegungsspiele für Schraubverbindungen nach ISO 8817-D
Allgemeine Toleranz für Schweißkonstruktionen
EN ISO 13920-B für Längen, -F für Ebenheiten
Alle nichtmassiven Kehl- und Stumpfnähte a=4mm - dicht ausführen
Alle nicht angegebenen Materialgüten in S235 JR/G2

AD					Datum
Ersatz	Name	Änderungsnummer			
Ersetzt				1:1	257.03
Ersetzt durch				Blatt	Verwendet
	Bearbeitungsnummer	ISO 8015 - eff.			
	Datum	Name	Benennung	Anfertigungsort	
Bearbeitet	14.04.2003	Grafik Sikler			
Geprüft	14.04.2003	Josef Klaus		GERSICH	
Maßstab					
1:5	Benennung: SUNTRACKER 2000 R				

GERSICH
Metallverarbeitungsbetrieb
Stahlbau
Blatt 1 Blattanzahl 1
150 100 001 R
Ersetzt durch AD